# FICHE TECHNIQUE

## Applique Wall Pack Orientable

Modèle AWP5DA506CC9A95C

Applique Wall Pack Orientable 80W 9600Lm H118*L285*l265mm
Saillie/Murale IP65 IK10 120° 3000K

Code GTIN : 3760276638105

Sur commande | Sur-mesure possible | Nouveauté

Photo(s) non contractuelle(s).
L'apparence du produit peut être amenée à être modifiée.

## Informations principales

| | |
|---|---|
| **Réf.** | AWP5DA506CC9A95C |
| **Marque** | Greenled PRO |
| **Nom produit** | Applique Wall Pack Orientable |
| **Type** | Éclairage extérieur |
| **Catégorie** | Applique Façade |
| **Sous-catégorie** | Wall Pack |
| **Application(s)** | Extérieur, Bâtiment architectural |
| **Variante(s)** | 10 variantes |
| **Coloris** | Anthracite |
| **Dimensions** | H118 * L285 * l265 mm |
| **Dimensions d'installation** | - |
| **Poids** | 4360g |

## Données techniques

| | |
|---|---|
| **Puissance** | 80 W |
| **Flux lumineux** | 9600 LM |
| **Rendement** | 120 LM/W |
| **Angle de diffusion** | 120° |
| **Température de couleur** | 3000K |
| **Type de montage** | Saillie, Murale |
| **Type de LED** | SMD3030 |
| **Type de diffuseur / réflecteur** | Transparent |
| **Type de driver** | CE |
| **Usage intensif** | Oui |
| **Température fonctionnement** | -25° à +60° C |

## Normes

CE | RoHS compliant | TÜV SÜD | COMPATIBLE CEE | EN 62471 RG0

## Performances luminaire

| | | | | |
|---|---|---|---|---|
| IP 65 | IK 10 | 120° | L80B10 | 50000H |
| *** | UGR<24 | 100-277V | 50-60HZ | 5 ANS |

## Caractéristiques

LM 79 | LM 80 | TM 21 | 650° | COMPATIBLE DÉTÉCTION | DI | 10KV | SDCM<4 | IRC 80

THD <18% | PF 0.9

## En option

1-10V | DALI

## Variantes

| Réf. | Puissance en W | Flux lumineux en LM | Rendement en LM/W | Angle en ° | Dimensions en mm | Type de montage | Température couleur en K | IP | IK | Durée de vie en H | L / B | Classe |
|---|---|---|---|---|---|---|---|---|---|---|---|---|
| **AWP5DA506CA6F61A** | 30 | 3000 | 100 | 120° | H108 * L207 * l200 | Saillie, Murale | 3000K | 65 | 10 | 50000 | L80B10 | I |
| **AWP5DA506CBB11A2** | 30 | 3150 | 105 | 120° | H108 * L207 * l200 | Saillie, Murale | 4000K | 65 | 10 | 50000 | L80B10 | I |
| **AWP5DA506CBE7300** | 50 | 5000 | 100 | 120° | H108 * L207 * l200 | Saillie, Murale | 3000K | 65 | 10 | 50000 | L80B10 | I |
| **AWP5DA506CC0C7D4** | 50 | 5250 | 105 | 120° | H108 * L207 * l200 | Saillie, Murale | 4000K | 65 | 10 | 50000 | L80B10 | I |
| **AWP5DA506CC4DB91** | 70 | 8400 | 120 | 120° | H118 * L285 * l265 | Saillie, Murale | 3000K | 65 | 10 | 50000 | L80B10 | I |
| **AWP5DA506CC65FE9** | 70 | 8610 | 123 | 120° | H118 * L285 * l265 | Saillie, Murale | 4000K | 65 | 10 | 50000 | L80B10 | I |
| **AWP5DA506CC9A95C** | 80 | 9600 | 120 | 120° | H118 * L285 * l265 | Saillie, Murale | 3000K | 65 | 10 | 50000 | L80B10 | I |
| **AWP5DA506CCB17A4** | 80 | 9840 | 123 | 120° | H118 * L285 * l265 | Saillie, Murale | 4000K | 65 | 10 | 50000 | L80B10 | I |
| **AWP5DA506CCE246F** | 100 | 12000 | 120 | 120° | H118 * L285 * l265 | Saillie, Murale | 3000K | 65 | 10 | 50000 | L80B10 | I |
| **AWP5DA506CD10E15** | 100 | 12300 | 123 | 120° | H118 * L285 * l265 | Saillie, Murale | 4000K | 65 | 10 | 50000 | L80B10 | I |

## Accessoires

| Aperçu | Réf. | Nom | Description | Garantie (an) | Marque |
|---|---|---|---|---|---|
| | **ACC5E3A6DF381BF3** | Capteur de luminosité ON/OFF interne | Déclenchement du luminaire : 10-16 Lux - Extinction : 65 Lux - Compatible gamme Wall Pack - Shoe Box - Force | 2 | Greenled PRO |
| | **ACC5E3A6E5188D1E** | Capteur de luminosité ON/OFF externe orientable | Déclenchement du luminaire : 10-16 Lux - Extinction : 65 Lux - Compatible gamme Wall Pack - Shoe Box | 2 | Greenled PRO |

## Schéma technique et photométrie

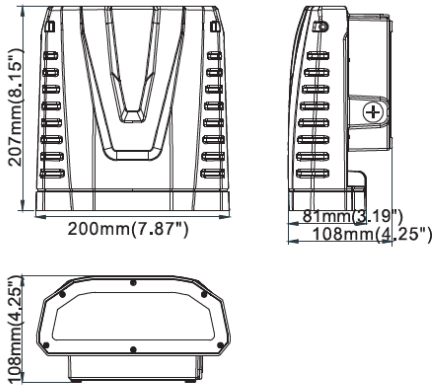


30W/50W

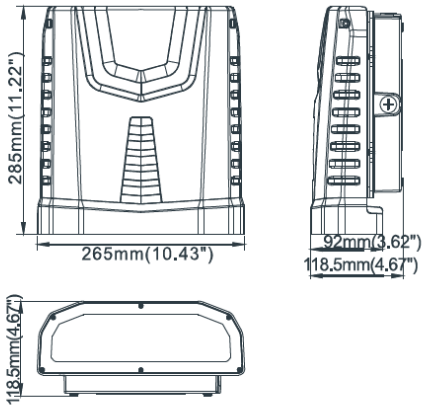


70W/80W/100W

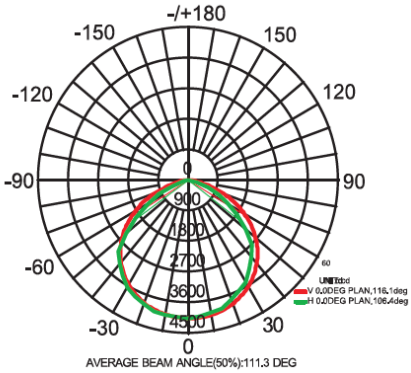


120°

## Schéma de montage

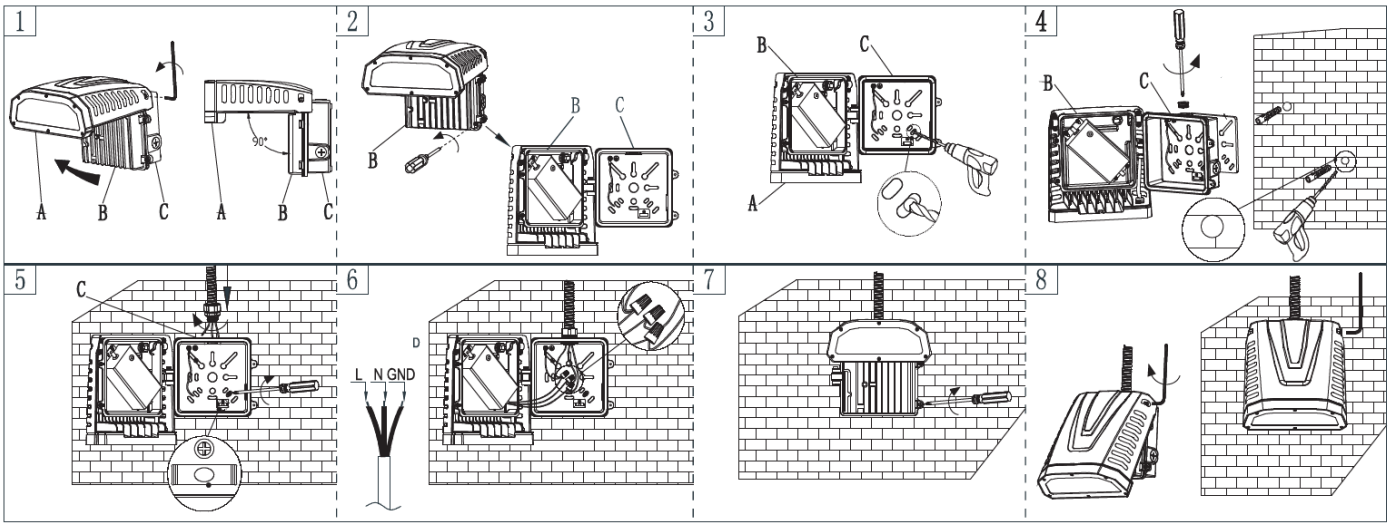

## Photos d'installations