FICHE TECHNIQUE

Applique Trigos MPRM

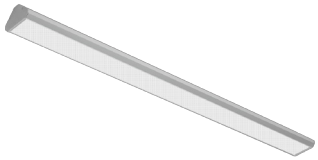

Modèle ATM601D0D1527363

Applique Trigos MPRM 31W 3780Lm H64*L1165*l101mm Murale/Saillie IP20 IK08 120° 3000K

Code GTIN : 3701481512422

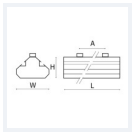

Photo(s) non contractuelle(s).
L'apparence du produit peut être amenée à être modifiée.

Fabriqué en Europe

Sur commande

Sur-mesure possible

Nouveauté

Informations principales

Réf.	ATM601D0D1527363
Marque	PIXEL Lighting
Nom produit	Applique Trigos MPRM
Type	Éclairage intérieur
Catégorie	Applique Murale
Sous-catégorie	Trigos
Application(s)	Bâtiment tertiaire, Etablissement scolaire
Variante(s)	8 variantes
Coloris	Gris clair, Blanc, Noir
Dimensions	H64 * L1165 * l101 mm
Dimensions d'installation	H64*L1165*l101mm
Poids	2090g

Données techniques

Puissance	31 W
Flux lumineux	3780 LM
Rendement	122 LM/W
Angle de diffusion	120°
Température de couleur	3000K
Type de montage	Murale, Saillie
Type de LED	SMD5630
Type de diffuseur / réflecteur	MPRM
Type de driver	Tridonic
Usage intensif	Oui
Température fonctionnement	-20° à +40° C

Normes

CE

RoHS compliant

COMPATIBLE CEE

EN 62471 RG0

Performances luminaire

IP 20 | IK 08 | 120° | L80B10 | 72000H

*** | UGR<20 | 220-240V | 50-60HZ | 5 ANS

Caractéristiques

850° | DI | SDCM<2 | IRC 80 | THD <16% | PF 0.95

En option

1-10V | DALI

Variantes

Réf.	Puissance en W	Flux lumineux en LM	Rendement en LM/W	Angle en °	Dimensions en mm	Type de montage	Température couleur en K	IP	IK	Durée de vie en H	L / B	Classe
ATM601D0BF619BE4	24	2840	118	120°	H64 * L875 * l101	Murale, Saillie	3000K	20	08	72000	L80B10	I
ATM601D0C7FD5AC9	24	2900	121	120°	H64 * L875 * l101	Murale, Saillie	4000K	20	08	72000	L80B10	I
ATM601D0D1527363	31	3780	122	120°	H64 * L1165 * l101	Murale, Saillie	3000K	20	08	72000	L80B10	I
ATM601D0DEBD70FF	31	3860	125	120°	H64 * L1165 * l101	Murale, Saillie	4000K	20	08	72000	L80B10	I
ATM601D0EDB07300	38	4730	124	120°	H64 * L1455 * l101	Murale, Saillie	3000K	20	08	72000	L80B10	I
ATM601D0F808A448	38	4830	127	120°	H64 * L1455 * l101	Murale, Saillie	4000K	20	08	72000	L80B10	I
ATM601D102DAE5D1	44	5680	129	120°	H64 * L1745 * l101	Murale, Saillie	3000K	20	08	72000	L80B10	I
ATM601D10CF9ACE0	44	5790	132	120°	H64 * L1745 * l101	Murale, Saillie	4000K	20	08	72000	L80B10	I

Accessoires

Aperçu	Réf.	Nom	Description	Garantie (an)	Marque
	ACC5DC3517EDCB76	Jonction Linéaire invisible	Compatible gammes : Start - Novo - Nano - Record - Trigos Fixation de 2 modules entre eux	2	PIXEL Lighting
	ACC601D05B4A7202	Capot de fermeture Aluminium	Coloris Gris - Compatible gamme Trigos et Trigos-S	2	PIXEL Lighting
	ACC601D11D6CC9BC	Câblage traversant 5 fils - 875 mm	Compatible gamme Trigos et Trigos-S	5	PIXEL Lighting
	ACC601D121D81915	Câblage traversant 5 fils - 1165 mm	Compatible gamme Trigos et Trigos-S	5	PIXEL Lighting
	ACC601D127DC54E2	Câblage traversant 5 fils - 1455 mm	Compatible gamme Trigos et Trigos-S	5	PIXEL Lighting

Aperçu	Réf.	Nom	Description	Garantie (an)	Marque
	ACC601D12C82A33C	Câblage traversant 5 fils - 1745 mm	Compatible gamme Trigos et Trigos-S	5	PIXEL Lighting
	ACC619E465978873	Driver DALI LCA 35W 150 - 700mA one4all lp PRE	Inclus I-SELECT 2 PLUG 350MA BL - Durée de vie 100 000 heures	5	Tridonic
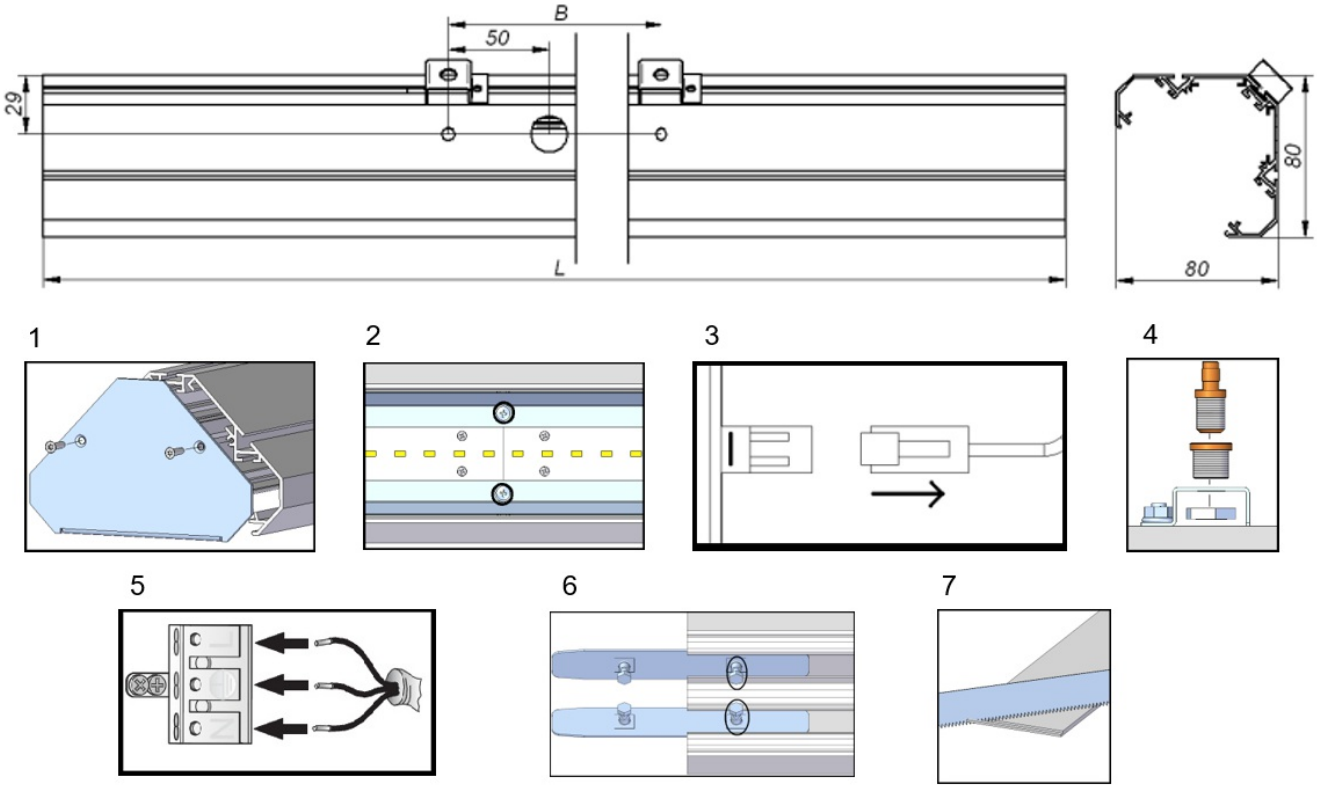
Schéma de montage