FICHE TECHNIQUE

Plafonnier Square SL44

Modèle PSS60657ABC67AF0

Plafonnier Square SL44 20W 2260Lm H200*L87*l87mm Encastré IP44 IK06 70° 4000K

Code GTIN : 3701481513894

Fabriqué en Europe | Sur commande | Sur-mesure possible | Nouveauté

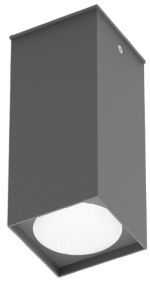

Photo(s) non contractuelle(s).
L'apparence du produit peut être amenée à être modifiée.

Informations principales

Réf.	PSS60657ABC67AF0
Marque	PIXEL Lighting
Nom produit	Plafonnier Square SL44
Type	Éclairage intérieur
Catégorie	Plafonnier
Sous-catégorie	Square SL44
Application(s)	Bâtiment tertiaire, Etablissement de santé, Etablissement scolaire
Variante(s)	30 variantes
Coloris	Anthracite
Dimensions	H200 * L87 * l87 mm
Dimensions d'installation	-
Poids	900g

Données techniques

Puissance	20 W
Flux lumineux	2260 LM
Rendement	113 LM/W
Angle de diffusion	70°
Température de couleur	4000K
Type de montage	Encastré
Type de LED	COB
Type de diffuseur / réflecteur	Transparent
Type de driver	Osram
Usage intensif	Oui
Température fonctionnement	-20° à +35° C

Normes

CE | RoHS compliant | EN 62471 RG0

Performances luminaire

IP 44	IK 06	70°	L90B10	60000H
***	UGR<19	220-240V	50-60HZ	5 ANS

Caractéristiques

850° | COMPATIBLE DÉTÉCTION | DI | SDCM<3 | IRC 80 | THD <8% | PF 0.9

En option

1-10V | DALI

Variantes

Réf.	Puissance en W	Flux lumineux en LM	Rendement en LM/W	Angle en °	Dimensions en mm	Type de montage	Température couleur en K	IP	IK	Durée de vie en H	L / B	Classe
PSS6065711FD9CA7	14	1560	111	70°	H140 * L87 * l87	Saillie	3000K	44	06	60000	L90B10	I
PSS606577844121F	14	1560	111	70°	H200 * L87 * l87	Saillie	3000K	44	06	60000	L90B10	I
PSS60656EA761C85	14	1600	114	30°	H140 * L87 * l87	Saillie	3000K	44	06	60000	L90B10	I
PSS606575F09D89A	14	1600	115	30°	H200 * L87 * l87	Saillie	3000K	44	06	60000	L90B10	I
PSS6065703065E46	14	1600	114	50°	H140 * L87 * l87	Saillie	3000K	44	06	60000	L90B10	I
PSS606576C904464	14	1600	114	50°	H200 * L87 * l87	Saillie	3000K	44	06	60000	L90B10	I
PSS606571988D03B	14	1610	115	70°	H140 * L87 * l87	Saillie	4000K	44	06	60000	L90B10	I
PSS60657804391C9	14	1610	115	70°	H200 * L87 * l87	Saillie	4000K	44	06	60000	L90B10	I
PSS60656F6351E67	14	1650	118	30°	H140 * L87 * l87	Saillie	4000K	44	06	60000	L90B10	I
PSS606576652D9EC	14	1650	118	30°	H200 * L87 * l87	Saillie	4000K	44	06	60000	L90B10	I
PSS606570AFA228E	14	1650	118	50°	H140 * L87 * l87	Saillie	4000K	44	06	60000	L90B10	I
PSS6065772399804	14	1650	118	50°	H200 * L87 * l87	Saillie	4000K	44	06	60000	L90B10	I
PSS60657408037B2	20	2190	110	70°	H140 * L87 * l87	Saillie	3000K	44	06	60000	L90B10	I
PSS60657A5B0120C	20	2190	110	70°	H200 * L87 * l87	Saillie	3000K	44	06	60000	L90B10	I
PSS6065724DB975B	20	2240	112	30°	H140 * L87 * l87	Saillie	3000K	44	06	60000	L90B10	I
PSS6065789DA3D5A	20	2240	112	30°	H200 * L87 * l87	Saillie	3000K	44	06	60000	L90B10	I
PSS6065732DEDCFC	20	2240	112	50°	H140 * L87 * l87	Saillie	3000K	44	06	60000	L90B10	I
PSS6065795B11761	20	2240	112	50°	H200 * L87 * l87	Saillie	3000K	44	06	60000	L90B10	I
PSS6065746F0454D	20	2260	113	70°	H140 * L87 * l87	Saillie	4000K	44	06	60000	L90B10	I
PSS60657ABC67AF0	20	2260	113	70°	H200 * L87 * l87	Encastré	4000K	44	06	60000	L90B10	I
PSS606572BA57BE5	20	2310	116	30°	H140 * L87 * l87	Saillie	4000K	44	06	60000	L90B10	I
PSS606578F9EE597	20	2310	116	30°	H200 * L87 * l87	Saillie	4000K	44	06	60000	L90B10	I
PSS606573964F864	20	2310	116	50°	H140 * L87 * l87	Saillie	4000K	44	06	60000	L90B10	I
PSS606579C487A60	20	2310	116	50°	H200 * L87 * l87	Saillie	4000K	44	06	60000	L90B10	I
PSS60657CF53A670	27	2920	108	70°	H200 * L87 * l87	Saillie	3000K	44	06	60000	L90B10	I

Réf.	Puissance en W	Flux lumineux en LM	Rendement en LM/W	Angle en °	Dimensions en mm	Type de montage	Température couleur en K	IP	IK	Durée de vie en H	L / B	Classe
PSS60657B3114213	27	2990	111	30°	H200 * L87 * l87	Saillie	3000K	44	06	60000	L90B10	I
PSS60657BF44AE68	27	2990	111	50°	H200 * L87 * l87	Saillie	3000K	44	06	60000	L90B10	I
PSS60657D4DC31D3	27	3020	112	70°	H200 * L87 * l87	Saillie	4000K	44	06	60000	L90B10	I
PSS60657B93C65FB	27	3090	114	30°	H200 * L87 * l87	Saillie	4000K	44	06	60000	L90B10	I
PSS60657C97CDA78	27	3090	114	50°	H200 * L87 * l87	Saillie	4000K	44	06	60000	L90B10	I
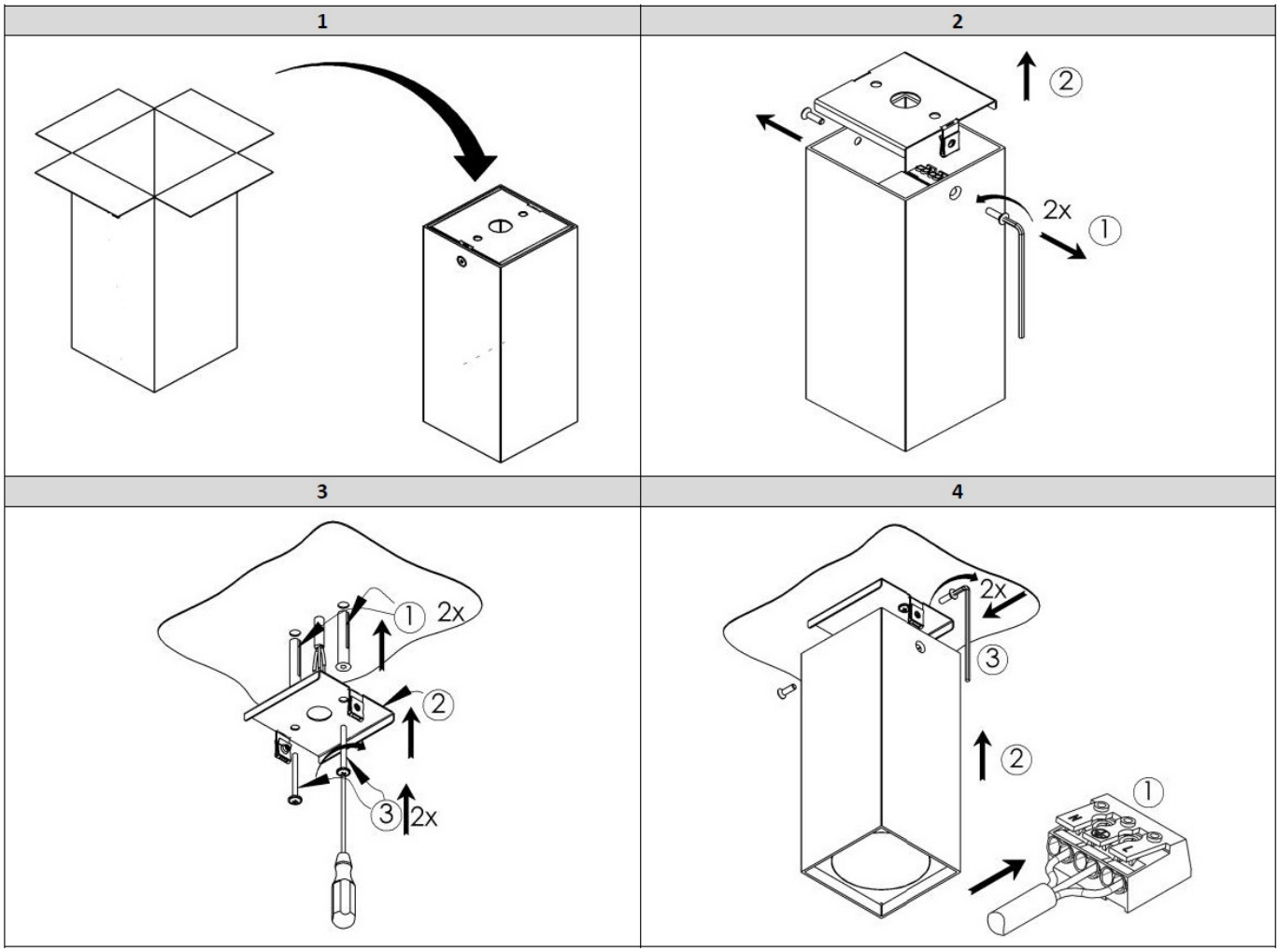
Schéma de montage