FICHE TECHNIQUE

Streetlight Kappa S

Modèle SKS61B9EF5DA2C2B

Streetlight Kappa S 54W 7330Lm H150*L500*l120mm Sur mât IP65 IK08 Asymétrique - Lanterne Simple 4000K

Code GTIN : 3701481516543

Fabriqué en Europe | Sur commande | Nouveauté

Photo(s) non contractuelle(s).
L'apparence du produit peut être amenée à être modifiée.

Informations principales

Réf.	SKS61B9EF5DA2C2B
Marque	PIXEL Lighting
Nom produit	Streetlight Kappa S
Type	Éclairage extérieur
Catégorie	Streetlight
Sous-catégorie	Kappa S
Application(s)	Extérieur, Urbain, Parking
Variante(s)	6 variantes
Coloris	Anthracite
Dimensions	H150 * L500 * l120 mm
Dimensions d'installation	-
Poids	4000g

Données techniques

Puissance	54 W
Flux lumineux	7330 LM
Rendement	136 LM/W
Angle de diffusion	Asymétrique - Lanterne Simple
Température de couleur	4000K
Type de montage	Sur mât
Type de LED	SMD5630
Type de diffuseur / réflecteur	Lentille asymétrique
Type de driver	CE
Usage intensif	Oui
Température fonctionnement	-20° à +35° C

Normes

CE | RoHS compliant | TÜV SÜD | COMPATIBLE CEE | EN 62471 RG0

Performances luminaire

IP 65 | IK 08 | L70B50 | 50000H | ***

UGR<24 | 100-277V | 50-60HZ | 5 ANS

Caractéristiques

LM 79 | LM 80 | TM 21 | 850° | DÉTECTION HF | DÉTECTION IR | DI | SDCM<5 | IRC 80

THD <18% | PF 0.9

En option

1-10V | DALI

Variantes

Réf.	Puissance en W	Flux lumineux en LM	Rendement en LM/W	Angle en °	Dimensions en mm	Type de montage	Température couleur en K	IP	IK	Durée de vie en H	L / B	Classe
SKS61B9EE1B5270F	29	3670	127	Asymétrique - Lanterne Simple	H150 * L400 * l120	Sur mât	4000K	65	08	50000	L70B50	I
SKS61B9EEC24185F	29	3780	130	Routier - Lanterne Simple	H150 * L400 * l120	Sur mât	4000K	65	08	50000	L70B50	I
SKS61B9EF5DA2C2B	54	7330	136	Asymétrique - Lanterne Simple	H150 * L500 * l120	Sur mât	4000K	65	08	50000	L70B50	I
SKS61B9F098AB1FA	54	7340	137	Asymétrique - Lanterne Double	H150 * L740 * l120	Sur mât	4000K	65	08	50000	L70B50	I
SKS61B9F11995C87	54	7560	140	Routier - Lanterne Double	H150 * L740 * l120	Sur mât	4000K	65	08	50000	L70B50	I
SKS61B9F019B5041	54	7620	141	Routier - Lanterne Simple	H150 * L500 * l120	Sur mât	4000K	65	08	50000	L70B50	I

Accessoires

Aperçu	Réf.	Nom	Description	Garantie (an)	Marque
	ACC61BC9AB7F1647	Mât Kappa S - 60*120 - 2850 mm	Couleur Anthracite - 12000g - Hauteur avec lanterne : 3000 mm	2	PIXEL Lighting
	ACC61BC9B16175E2	Mât Kappa S - 60*120 - 3850 mm	Couleur Anthracite - 16000g - Hauteur avec lanterne : 4000 mm	2	PIXEL Lighting
	ACC6579598476A91	Mât Kappa S - 60*120 - 4850 mm	Couleur Anthracite - 20000g - Hauteur avec lanterne : 5000 mm	2	PIXEL Lighting
	ACC65795A20922A1	Adaptateur Mural - Kappa S		2	PIXEL Lighting

Schéma technique

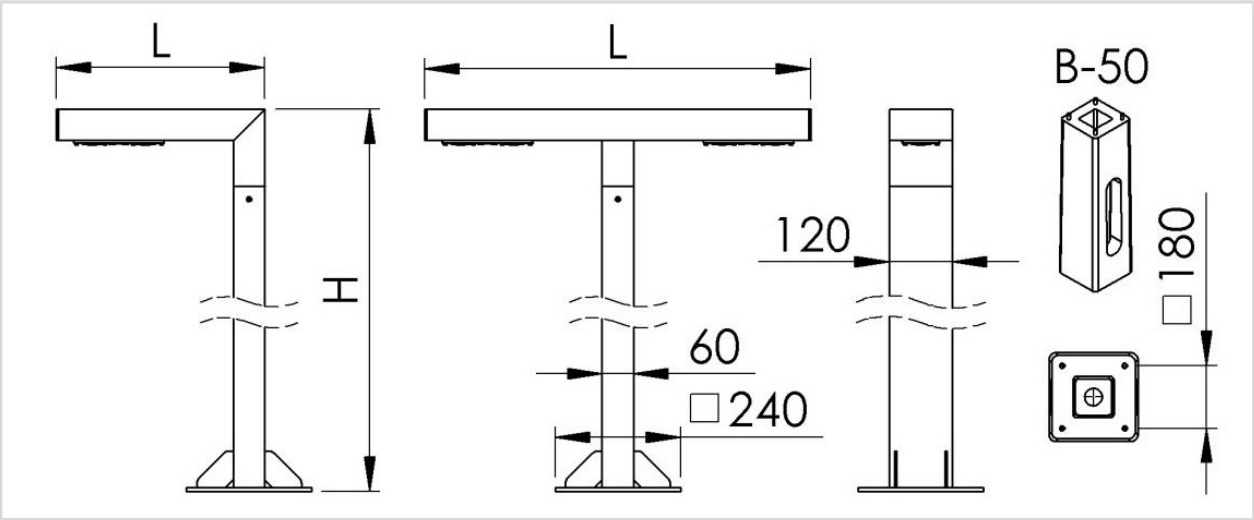

Schéma de montage

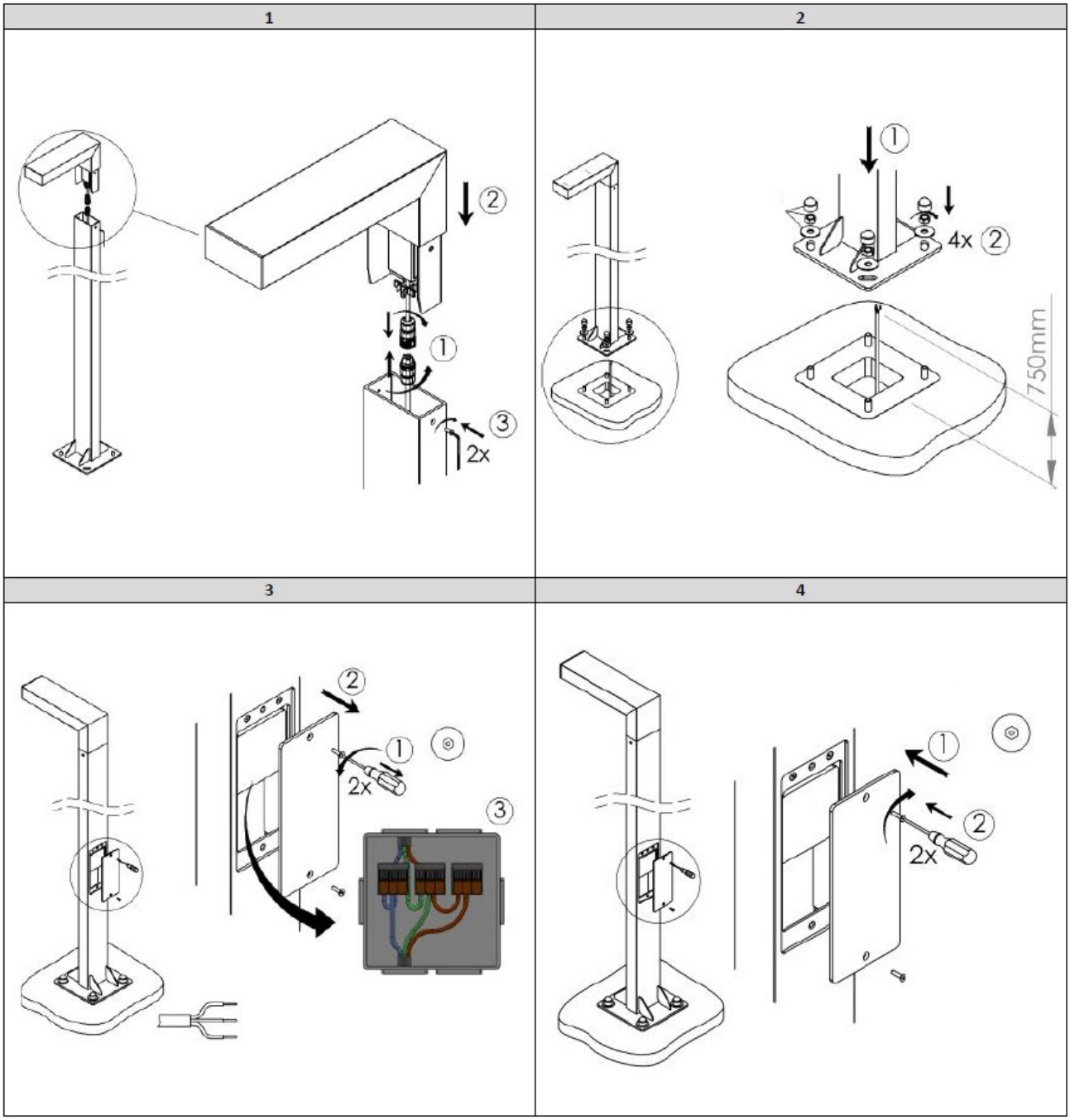

Photo de mise en situation