# FICHE TECHNIQUE

## Réglette Record

Modèle RR5DA5062FD5264

Réglette Record 44W 6190Lm H65*L1820*l65mm Suspension IP20 IK08 Asymétrique 4000K

Code GTIN : 3701481500979

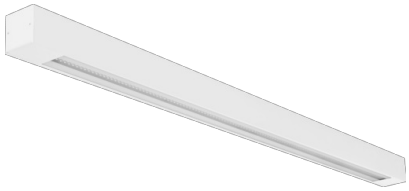

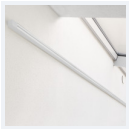

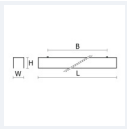

Photo(s) non contractuelle(s).
L'apparence du produit peut être amenée à être modifiée.

Fabriqué en Europe

Sur commande

Sur-mesure possible

## Informations principales

| | |
|---|---|
| **Réf.** | RR5DA5062FD5264 |
| **Marque** | Greenled PRO |
| **Nom produit** | Réglette Record |
| **Type** | Éclairage intérieur |
| **Catégorie** | Suspension |
| **Sous-catégorie** | Record |
| **Application(s)** | Etablissement scolaire, Bâtiment tertiaire |
| **Variante(s)** | 8 variantes |
| **Coloris** | Blanc |
| **Dimensions** | H65 * L1820 * l65 mm |
| **Dimensions d'installation** | - |
| **Poids** | 4000g |

## Données techniques

| | |
|---|---|
| **Puissance** | 44 W |
| **Flux lumineux** | 6190 LM |
| **Rendement** | 141 LM/W |
| **Angle de diffusion** | Asymétrique |
| **Température de couleur** | 4000K |
| **Type de montage** | Suspension |
| **Type de LED** | SMD3030 |
| **Type de diffuseur / réflecteur** | Transparent |
| **Type de driver** | TCI LED |
| **Usage intensif** | Non |
| **Température fonctionnement** | -15° à +40° C |

## Normes

CE

RoHS compliant

COMPATIBLE CEE

EN 62471 RG0

## Performances luminaire

IP 20

IK 08

L90B10

54000H

***

UGR<19

230V

50HZ

5 ANS

## Caractéristiques

850° | DI | SDCM<2 | IRC 80 | THD <16% | PF 0.98

## En option

1-10V | DALI

## Variantes

| Réf. | Puissance en W | Flux lumineux en LM | Rendement en LM/W | Angle en ° | Dimensions en mm | Type de montage | Température couleur en K | IP | IK | Durée de vie en H | L / B | Classe |
|---|---|---|---|---|---|---|---|---|---|---|---|---|
| **RR5DA5062F68948** | 30 | 3960 | 132 | Asymétrique | H65 * L1260 * I65 | Suspension | 3000K | 20 | 08 | 54000 | L90B10 | I |
| **RR5DA5062FAF45C** | 30 | 4130 | 138 | Asymétrique | H65 * L1260 * I65 | Suspension | 4000K | 20 | 08 | 54000 | L90B10 | I |
| **RR5DA5062FB8D7A** | 37 | 4950 | 134 | Asymétrique | H65 * L1540 * I65 | Suspension | 3000K | 20 | 08 | 54000 | L90B10 | I |
| **RR5DA5062FC2605** | 37 | 5160 | 139 | Asymétrique | H65 * L1540 * I65 | Suspension | 4000K | 20 | 08 | 54000 | L90B10 | I |
| **RR5DA5062FCC3FD** | 44 | 5940 | 135 | Asymétrique | H65 * L1820 * I65 | Suspension | 3000K | 20 | 08 | 54000 | L90B10 | I |
| **RR5DA5062FD5264** | 44 | 6190 | 141 | Asymétrique | H65 * L1820 * I65 | Suspension | 4000K | 20 | 08 | 54000 | L90B10 | I |
| **RR5DA5062FDEB43** | 51 | 6930 | 136 | Asymétrique | H65 * L2100 * I65 | Suspension | 3000K | 20 | 08 | 54000 | L90B10 | I |
| **RR5DA5062FE913A** | 51 | 7230 | 142 | Asymétrique | H65 * L2100 * I65 | Suspension | 4000K | 20 | 08 | 54000 | L90B10 | I |

## Accessoires

| Aperçu | Réf. | Nom | Description | Garantie (an) | Marque |
|---|---|---|---|---|---|
| | **ACC5DC35166CE2A7** | Driver OTI DALI 60/220-240/550mA LT2 | OPTOTRONIC Intelligent Graduable DALI - Touch DIM - DALI Sensor Durée de vie 100.000 heures | 5 | Osram |
| | **ACC5DC3516BE9828** | Driver DALI OTi DALI 35/220-240/700 LT2 | OPTOTRONIC Intelligent Graduable DALI - Touch DIM - DALI Sensor Durée de vie 100.000 heures | 7 | Osram |
|  | **ACC5DC3516D15C84** | Suspension Normale - Acier 1500 mm | Compatible gammes : Start - Novo - Nano - Record - Style - Initial - Micro - Ring - Geo - Linéa - Retail - Dimensions : 1500 mm x 15/12 mm | 2 | PIXEL Lighting |
| | **ACC5DC3516DC3A58** | Suspension Electrique - Gris Clair 1500 mm | Compatible gammes : Start - Novo - Nano - Record - Style - Initial - Micro - Ring - Geo - Retail - Alimentation électrique incluse | 2 | PIXEL Lighting |
|  | **ACC5DC3516ECF6B9** | Suspension Electrique - Blanc 1500 mm | Compatible gammes : Start - Novo - Nano - Record - Style - Micro - Ring - Geo - Retail - Alimentation électrique incluse | 2 | PIXEL Lighting |

| Aperçu | Réf. | Nom | Description | Garantie (an) | Marque |
|---|---|---|---|---|---|
| | **ACC5DC351707185D** | Suspension Electrique - Noir 1500 mm | Compatible gammes : Start - Novo - Nano - Record - Style - Geo - Ring Alimentation électrique incluse | 2 | PIXEL Lighting |
|  | **ACC5DC3517EDCB76** | Jonction Linéaire invisible | Compatible gammes : Start - Novo - Nano - Record - Trigos Fixation de 2 modules entre eux | 2 | PIXEL Lighting |

## Schéma technique

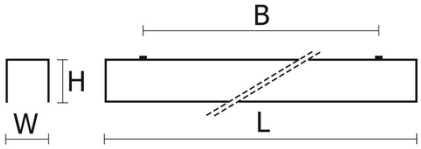

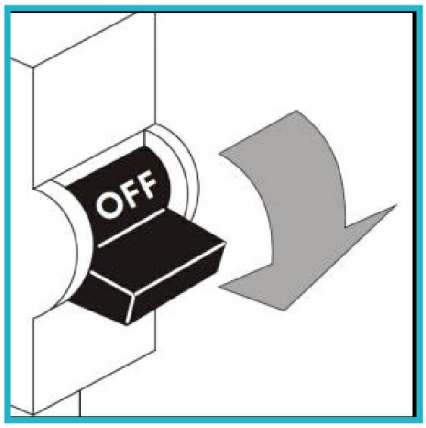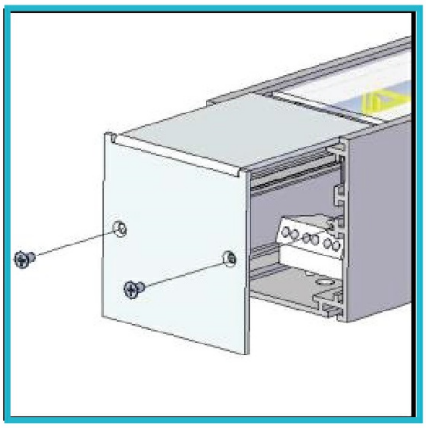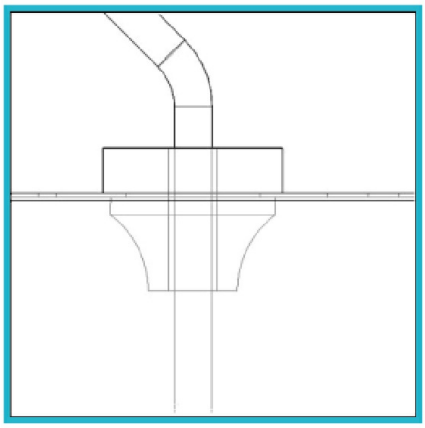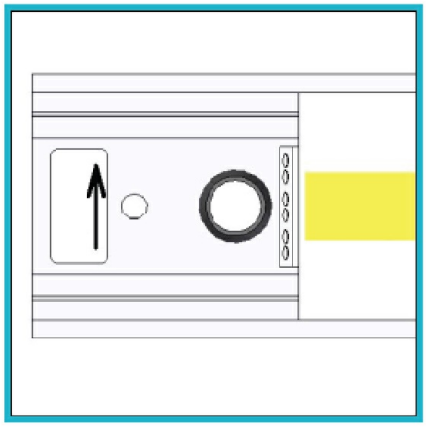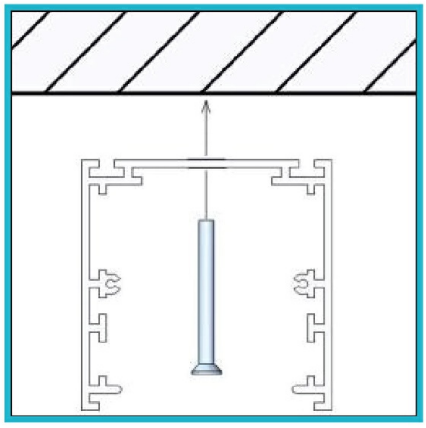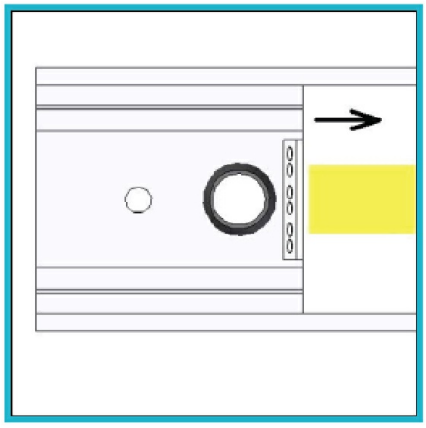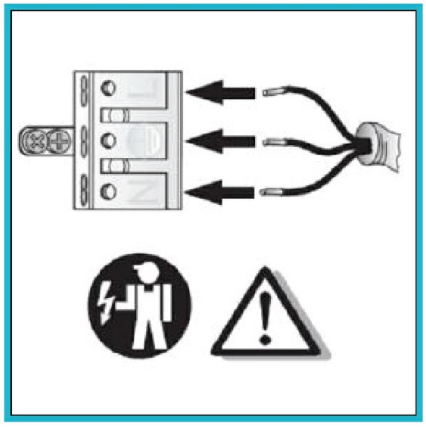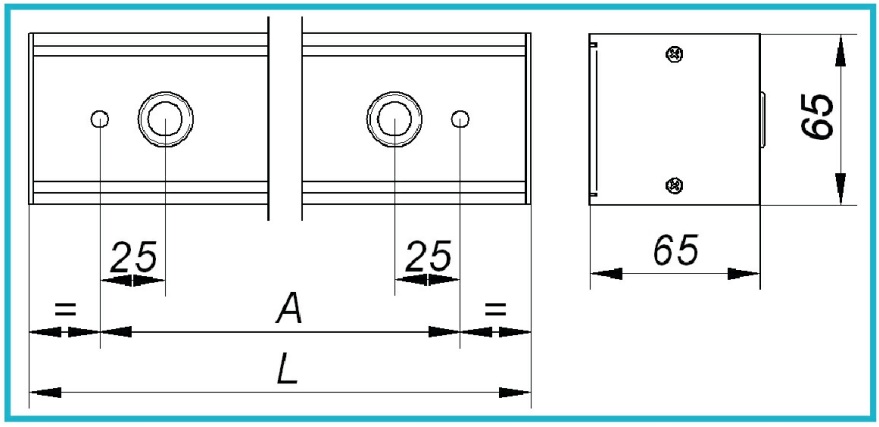
## Schéma de montage