Paramètres de la télécommande

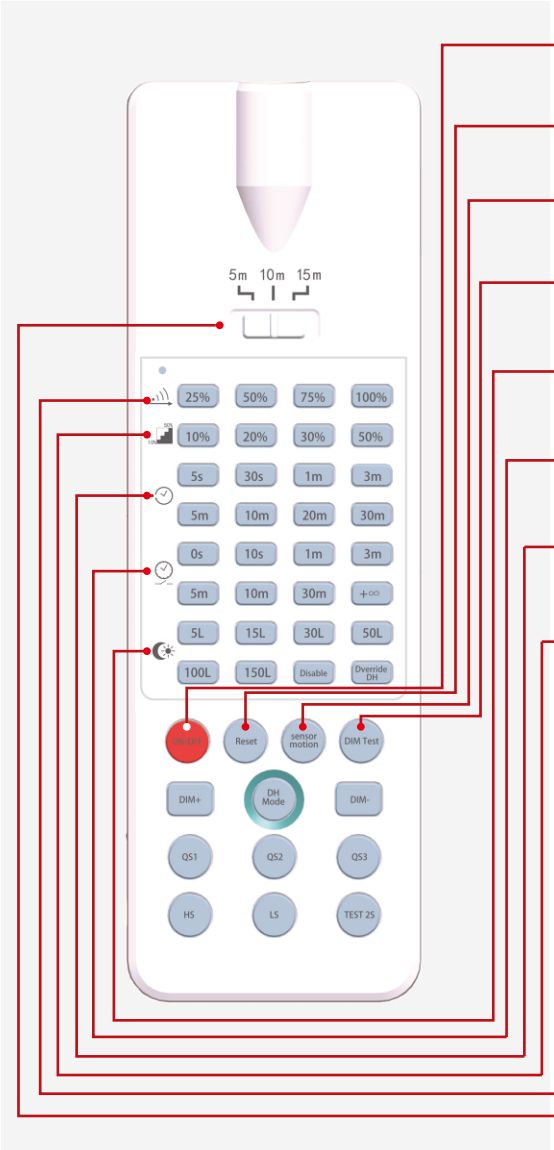

Boutons

Instructions

En appuyant sur «ON/OFF» le luminaire est allumé en continu, le capteur est désactivé. Pour quitter ce mode et activer le capteur, appuyez sur une autre touche.

Appuyez sur «RESET» pour revenir aux paramètres d'usine.

En appuyant sur «SENSOR MOTION» le luminaire quitte le mode «ON/OFF» en continu, et le capteur est activé (Le dernier paramètre reste valide).

En appuyant sur «DIM TEST» le circuit dimmable 1-10V vérifie les branchements et connexions. Après 2s, on revient automatiquement au dernier paramètre enregistré.

Capteur de luminosité ambiante
Paramétrez le seuil de luminosité : 5Lux / 15Lux / 30Lux / 50Lux / 100 Lux / 150Lux / OFF

Temps de veille avant extinction complète
Paramétrez le temps de veille : 0s / 10s / 1min / 3min / 5min / 10min / 30min / + ∞

Temps d'allumage quand il y a détection
Paramétrez le temps d'allumage : 5s / 30s / 1min / 3min / 5min / 10min / 20min /30min

Niveau d'éclairage en préavis d'extinction
Paramétrez le niveau dimmable d'éclairage : 10% / 20% / 30% / 50%

Zone de détection
Paramétrez la zone de détection: 25% / 50% / 75% / 100%

Distance télécommande
Basculez le bouton pour définir la distance de contrôle télécommandé et du capteur
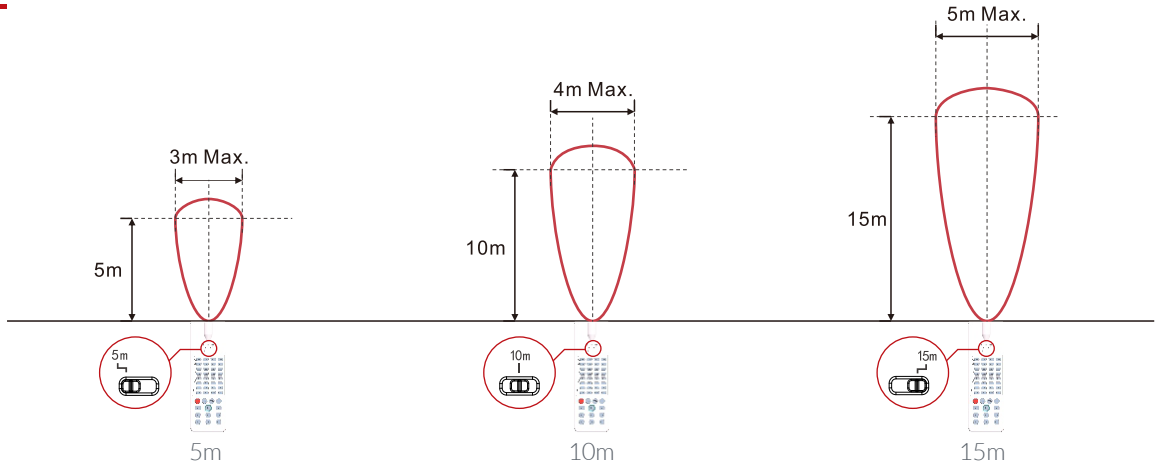
Distance de la télécommande infrarouge